DIMENSIONS AND ELEVATIONS IN METRES

AERODROME OBSTACLE CHART - ICAO -RWY 20
TYPE A (OPERATING LIMITATIONS)

TAMENGHASSET/Aguenar - Hadj Bey Akhamok

DECLARED DISTANCES

PISTE	TORA	ASDA	TODA	LDA
20	3500	3600	3500	3500

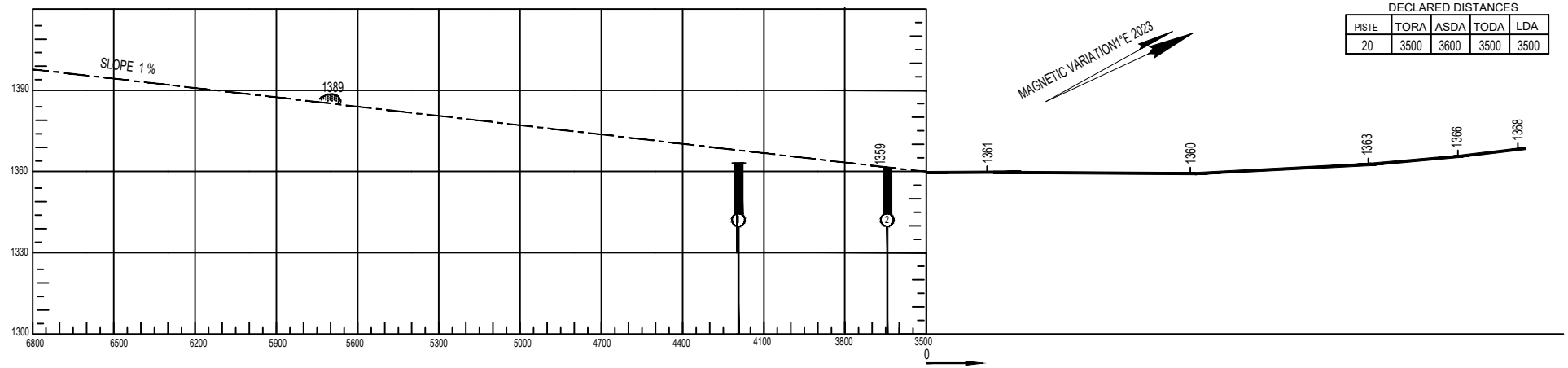

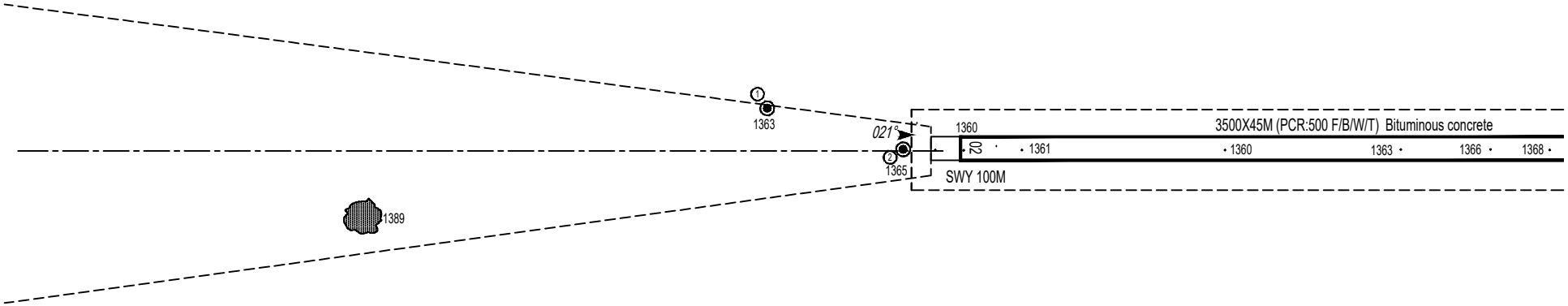

LEGENDE

NUMERO D'IDENTIFICATION	①
ARBRE OU ARBUSTE	*
MAT, TOUR, ANTENNE, ETC...	◉
BATIMENT OU CONSTRUCTION IMPORTANTE	■
VOIE FERREE	
LIGNE DE TRANSPORT DE FORCE OU CABLE SUSPENDU	
OBSTACLE NATUREL AU DESSUS DU PLAN DE DEGAGEMENT D'OBSTACLES	

HORIZONTAL SCALE

VERTICAL SCALE